ООО "ЗАВОД ПОЛИМЕР ШЛАНГ"

ПАСПОРТ

на шланг напорный из ТЭП пластиката,
армированный синтетической нитью

"Prestige" 1/2" (12,5мм)

Производитель: ООО "Завод Полимер Шланг" 606000, Российская Федерация, Нижегородская область, г.о. г. Дзержинск, улица 1 Мая, дом1Р, (Восточный пром. район "Корунд")

тел. +7 (831) 262-11-43
http://www.shlang.ru, e-mail: zakaz@shlang-nn.ru

Применение

ТУ 22.19.30-005-03975653-2020. Св-во о гос.регистрации BY.70.06.01.013.E.001164.04.21 от 20.04.2021 г.
Область применения: для хозяйственно – питьевого холодного водоснабжения, а так же контакта с пищевыми средами (молоко, молочнокислые продукты, соки, пиво и другие безалкогольные напитки).
Изготовлены из высококачественного термоэластопласта (ТЭП).
Армированные синтетической нитью. Двойное армирование.
Устойчивы к воздействию УФ излучения, не подвержены гниению.
Эластичные, отлично сохраняют первоначальную форму, не скручиваются.

Технические характеристики

Шланги бытовые, армированные синтетической нитью, предназначены для использования в хозяйственных целях.

□□	Наименование	Параметр	Допуск
1	Внутренний диаметр шланга	12,5мм	+/- 0,5мм
2	Наружный диаметр шланга	20,1мм	+/- 0,5мм
3	Толщина стенки	3,8мм	+/- 0,2мм
4	Рабочее давление	12кг/см2	
5	Рабочая температура	-50гр. до +90 гр.	
6	Масса 1 метра	0,21кг	+/- 3%
7	Цвет	бирюзовый	

Используемые материалы:

1. Внутренний слой шланга – термоэластопласт (ТЭП);
2. Внутренний слой шланга – термоэластопласт (ТЭП);
3. Армирующая нить – синтетическая;
4. Внутренний слой шланга – термоэластопласт (ТЭП);
5. Армирующая нить – синтетическая;
6. Наружный слой шланга – термоэластопласт (ТЭП).

Указания по эксплуатации

Перед эксплуатацией шланг, хранившейся при отрицательной температуре, выдержать при комнатной температуре не менее 12 часов.
При эксплуатации избегать перегибов шланга, не допускать скручивания, исключать трение о предметы.
Присоединительная арматура шланга затягивается при использовании при помощи инструмента.
Запрещается раскручивать присоединительную арматуру находящегося под давлением.

Транспортировка и хранение

Шланги в упаковке могу транспортироваться различными видами транспорта при условии защиты от механических повреждений, воздействия атмосферных осадков в соответствии с правилами перевозок.
Условия хранения в закрытых помещениях – согласно ТУ 22.19.30-005-03975653-2020
Изделия должны быть защищены от воздействия прямых солнечных и тепловых лучей, от попадания на них масла, бензина, керосина или воздействия паров, а также кислот, щелочей и других веществ, разрушающих материалы, из которых изготовлен шланг.

Гарантия изготовителя

Изготовитель гарантирует соответствие шлангов требованиям ТУ 22.19.30-005-03975653-2020 при соблюдении условий эксплуатации, транспортировки.

Отметка технического контроля

_____

_____

Изделие 1/2" (12,5мм)

Перв. примен.

Справ. №

Подп. и дата

Инв. № дубл.

Взам. инв. №

Подп. и дата

Инв. № подл.

Разрез А–А

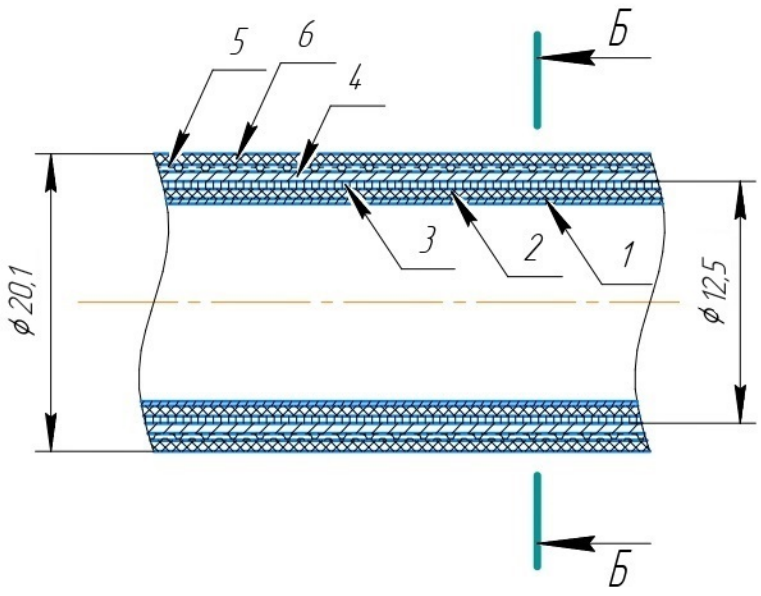

Разрез Б–Б

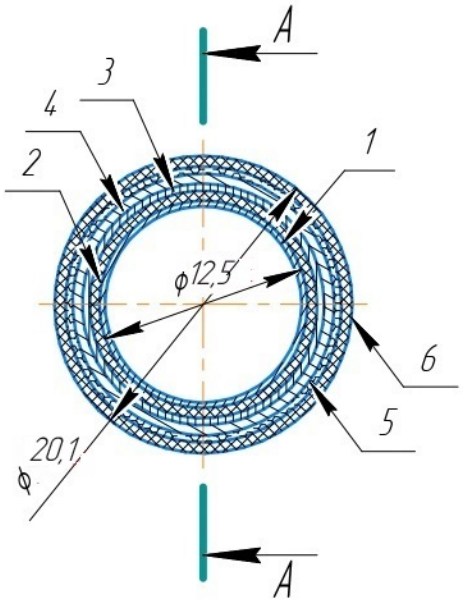

Спецификация

Марка поз.	Обозначения	Наименование	Кол. шт.	Масса 1м (кг)	Примечание
	Шланг ТЭП шестислойный Ду 1/2" (12,5мм)				
1	Пластикат ТЭП	Слой ТЭП t= 0,4мм	1	0,023	
2	Пластикат ТЭП	Слой ТЭП t= 1,3мм	1	0,077	
3	Нить синтетическая	Армирующий корд	1	0,005	
4	Пластикат ТЭП	Слой ТЭП t= 0,9мм	1	0,05	
5	Нить синтетическая	Армирующий корд	1	0,005	
6	Пластикат ТЭП	Слой ТЭП t= 0,9мм	1	0,05	

Изм.	Лист	№ докум.	Подп.	Дата
Разраб.		Иевлев Е.В.		12.23
Пров.				
Т.контр.				
Н.контр.		Гнездин А.А.		12.23
Утв.		Гнездин А.А.		12.23

Изделие 1/2" (12,5мм)

Шланг поливочный ТЭП шестислойный

Лит.	Масса	Масштаб
		1:1
Лист 4	Листов 5	

Шланг ТЭП 1/2" (12,5мм)

ЗАВОД ПОЛИМЕР ШЛАНГ

Копировал

Формат А4

ЕВРАЗИЙСКИЙ ЭКОНОМИЧЕСКИЙ СОЮЗ

ГУ "Республиканский центр гигиены, эпидемиологии и общественного здоровья"
(уполномоченный орган государства-члена Евразийского экономического союза)

СВИДЕТЕЛЬСТВО

о государственной регистрации продукции

BY.70.06.01.013.E.001164.04.21 от 20.04.2021

ПРОДУКЦИЯ Шланг из термоэластопласта, ТУ 22.19.30-005-03975653-2020. Область применения: для хозяйственно-питьевого холодного водоснабжения, а так же контакта с пищевыми средами (молоко, молочнокислые продукты, соки и другие безалкогольные напитки)

ИЗГОТОВИТЕЛЬ ООО ЗАВОД ПОЛИМЕРШЛАНГ. Адрес: 606000, Нижегородская область, город Дзержинск, улица 1 Мая, дом 1, корпус 910, РОССИЯ

ЗАЯВИТЕЛЬ ООО ЗАВОД ПОЛИМЕРШЛАНГ. ИНН 5249150660. Адрес: 606000, Нижегородская область, город Дзержинск, улица 1 Мая, дом 1, корпус 910, РОССИЯ

СООТВЕТСТВУЕТ Единым санитарно-эпидемиологическим и гигиеническим требованиям к товарам, подлежащим санитарно-эпидемиологическому надзору (контролю), утвержденным Решением Комиссии Таможенного союза от 28.05.2010 г. № 299

СВИДЕТЕЛЬСТВО ВЫДАНО НА ОСНОВАНИИ Заключения ГУ «Республиканский центр гигиены, эпидемиологии и общественного здоровья» от 16.04.2021 № 18-30/2021/941

СРОК ДЕЙСТВИЯ не ограничен

Главный врач ГУ "Республиканский центр гигиены, эпидемиологии и общественного здоровья" _____ А.Л.Скуранович

М.П.

BY 0009225